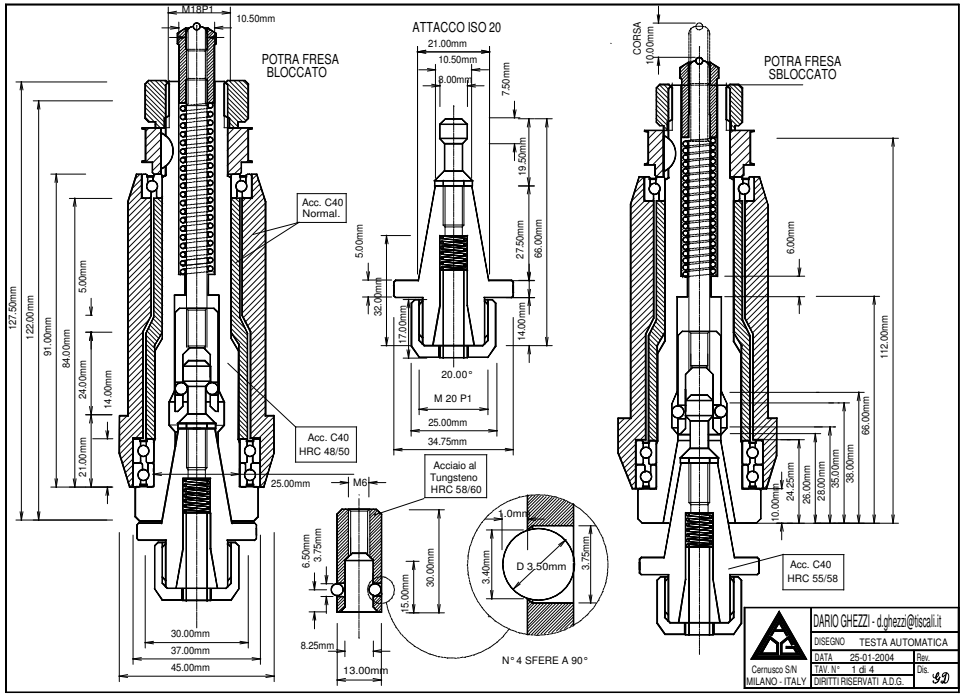
POTRA FRESA BLOCCATO
ATTACCO ISO 20
POTRA FRESA SBLOCCATO
Acc. C40 Normal.
Acc. C40 HRC 48/50
Acciaio al Tungsteno HRC 58/60
Acc. C40 HRC 55/58
M18P1
M 20 P1
M6
D 3.50mm
N° 4 SFERE A 90°
CORSA 10.0mm
DARIO GHEZZI - d.ghezzi@tiscali.it
DISEGNO TESTA AUTOMATICA
DATA 25-01-2004
TAV. N° 1 di 4
Rev.
Dis.
Cernusco S/N MILANO - ITALY
DIRITTI RISERVATI A.D.G.

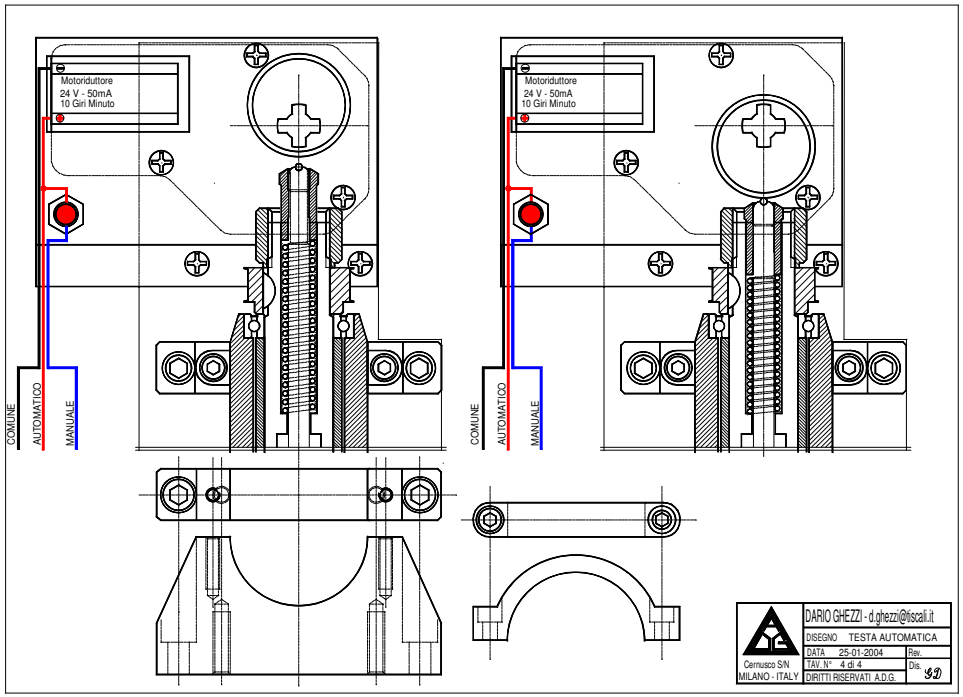
Motoriduttore
24 V - 50mA
10 Giri Minuto
COMUNE
AUTOMATICO
MANUALE
DARIO GHEZZI - d.ghezzi@tiscali.it
DISEGNO TESTA AUTOMATICA
DATA 25-01-2004
TAV. N° 4 di 4
Rev.
Dis.
Cernusco S/N MILANO - ITALY
DIRITTI RISERVATI A.D.G.

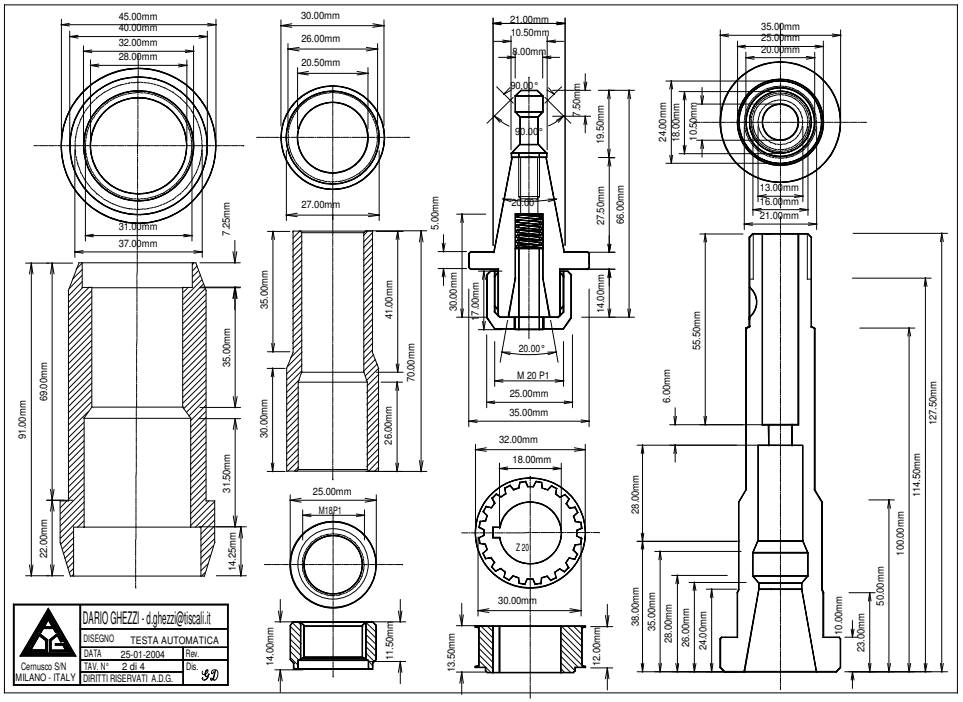
M18P1
M 20 P1
Z20
DARIO GHEZZI - d.ghezzi@tiscali.it
DISEGNO TESTA AUTOMATICA
DATA 25-01-2004
TAV. N° 2 di 4
Rev.
Dis.
Cernusco S/N MILANO - ITALY
DIRITTI RISERVATI A.D.G.

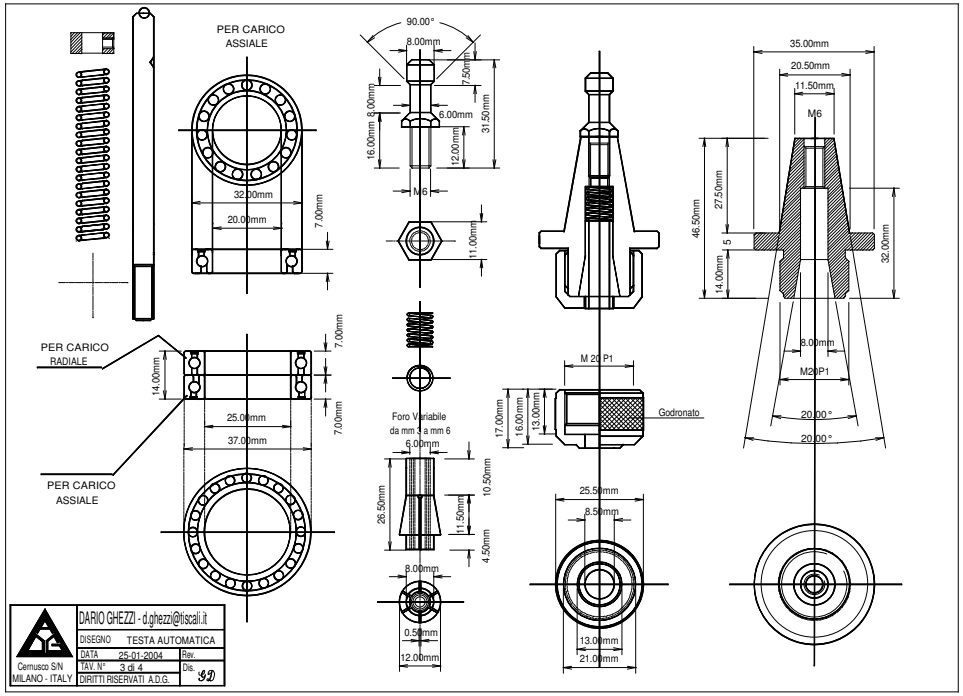
PER CARICO ASSIALE
PER CARICO RADIALE
PER CARICO ASSIALE
Foro Variabile da mm 3 a mm 6
Godronato
M6
M 20 P1
M20P1
DARIO GHEZZI - d.ghezzi@tiscali.it
DISEGNO TESTA AUTOMATICA
DATA 25-01-2004
TAV. N° 3 di 4
Rev.
Dis.
Cernusco S/N MILANO - ITALY
DIRITTI RISERVATI A.D.G.